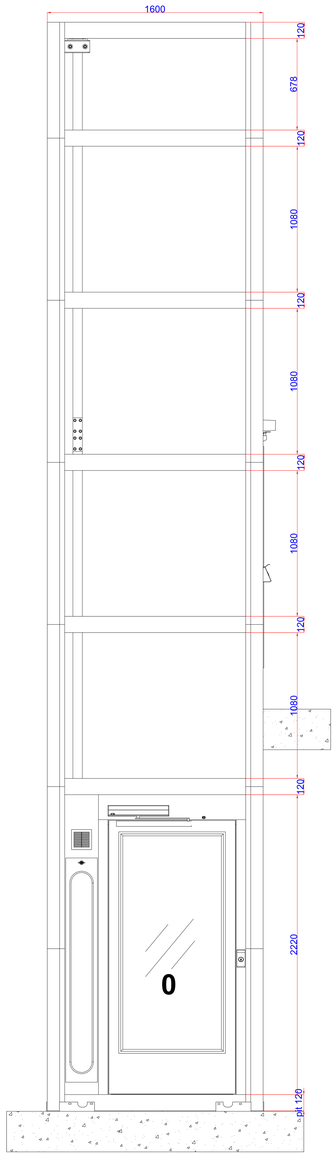

A

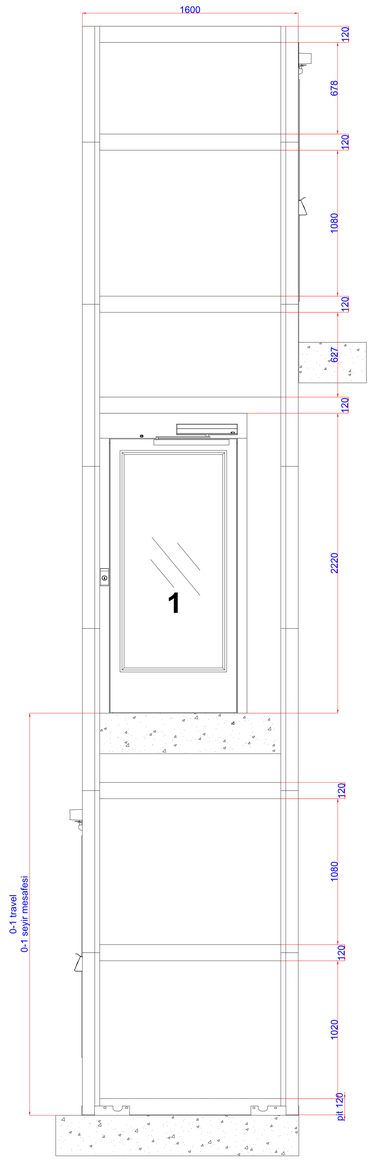

B

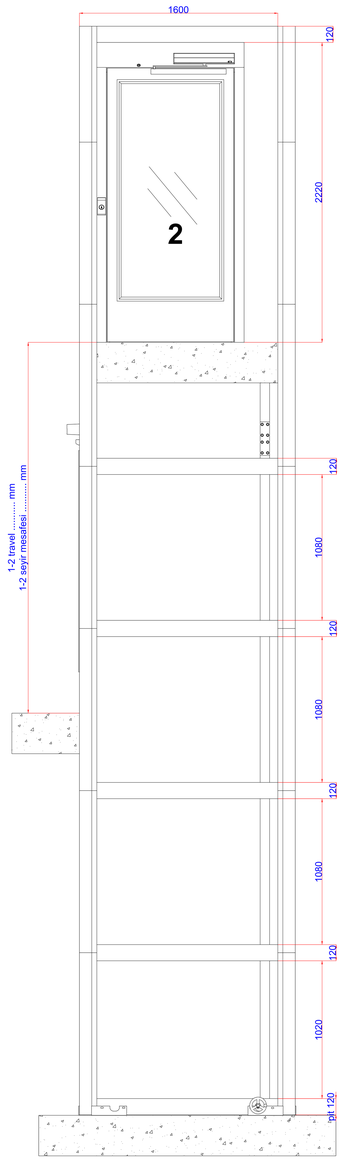

C

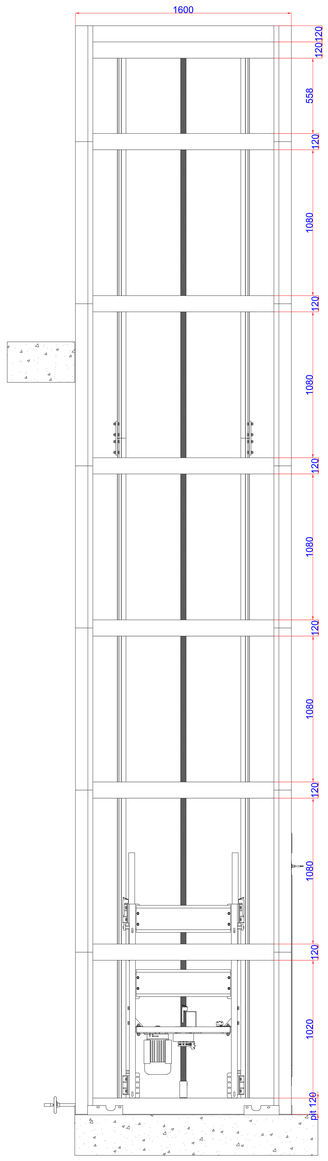

D

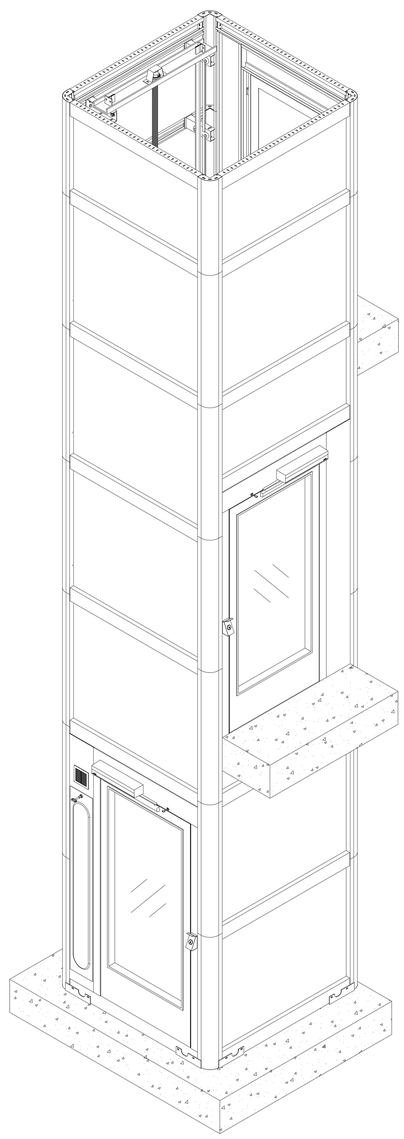

HYD-VK 1600 SHAFT DRAWING					
REV.	ACIKLAMA / DESCRIPTION	TARIH DATE	ÇIZIM DRAWN	KONTROL CHECKED	APPROVATO APPROVED
-	HYD-VK VIDALI KAPALI TIP PLATFORM	01-01-2020	DVS-1/REV.00	-	-

DEVAS

PROJEDE BELIRTILMIS OLAN TUM BILGI VE CIZIMLER UZERINDEKI HAKLAR HYDROLIFT MARKASI ILE DEVAS ASANSORE AIT OLUP IZINSIZ KOPYALANAMAZ VE YAZILI IZIN OLMADAN UZERINDE HAK IDDIA EDILEMEZ.

ÇIZIM\DRAWN:	M.DEVEDASI
KONTROL\CHECKED:	-
APPROV.\APPRED:	-
TARIH\DATE:	-
REFERANS\PROJECT:	

OLCU\DIMENSIONmm

METERYAL\MATERIAL:

CAPACITY : 500 (Kg)

OPTIONS:
FREKANS: 220/230 V 1 PHASE SOFT

BÜYÜKLÜK SIZE: —

SAYFA SHEET 1 DI OF 1

SCALA SCALE 1:-

ÇIZIM N.\DRAWING N° :

REV.

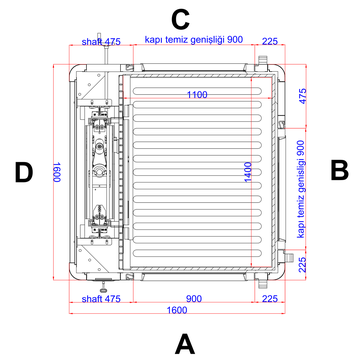

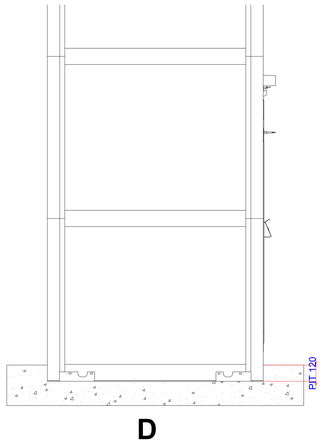

kapi esigi zemin ile hemkot (esit) istenildigi durumlarda 120 mm kuyu çukuru esilmesi gerekmektedir.

sadece iç mekan montajlarda uygulanmasi önerilir. Dis mekan uygulamalarda çukura yagmur ve kar suyu dolma olasiligine karsi çukur esilmesi önerilmez.

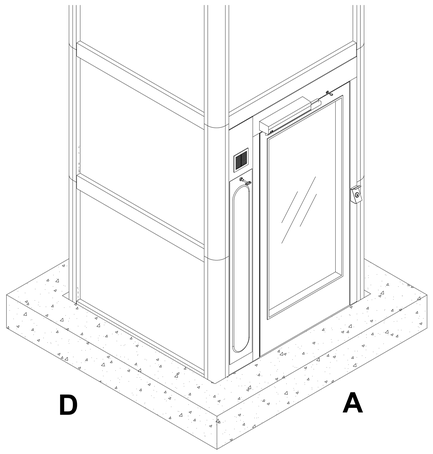

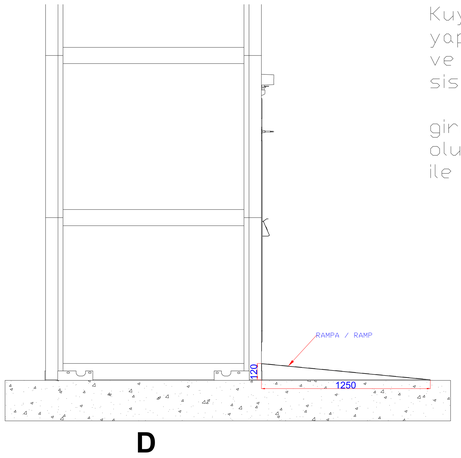

Kuyu çukuru olusturulma imkani olmayan yapilarda, zemin etüdü yapilmis ve sistemin yukunu tasiyaca ispatlanmis ise sistem dogrudan beton üzerine montaji yapilir.

giris kapisi zemin betonundan 120 mm kot olusturur ve bu kot farki istenildiginde rampa ile asilir.

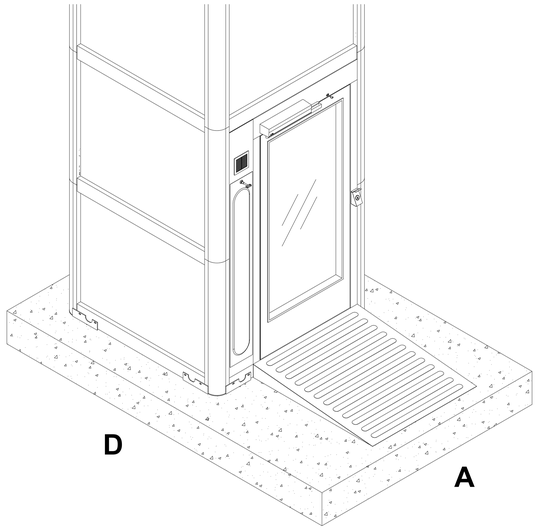

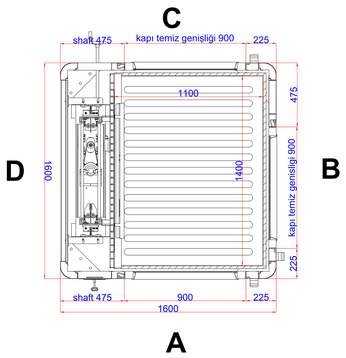

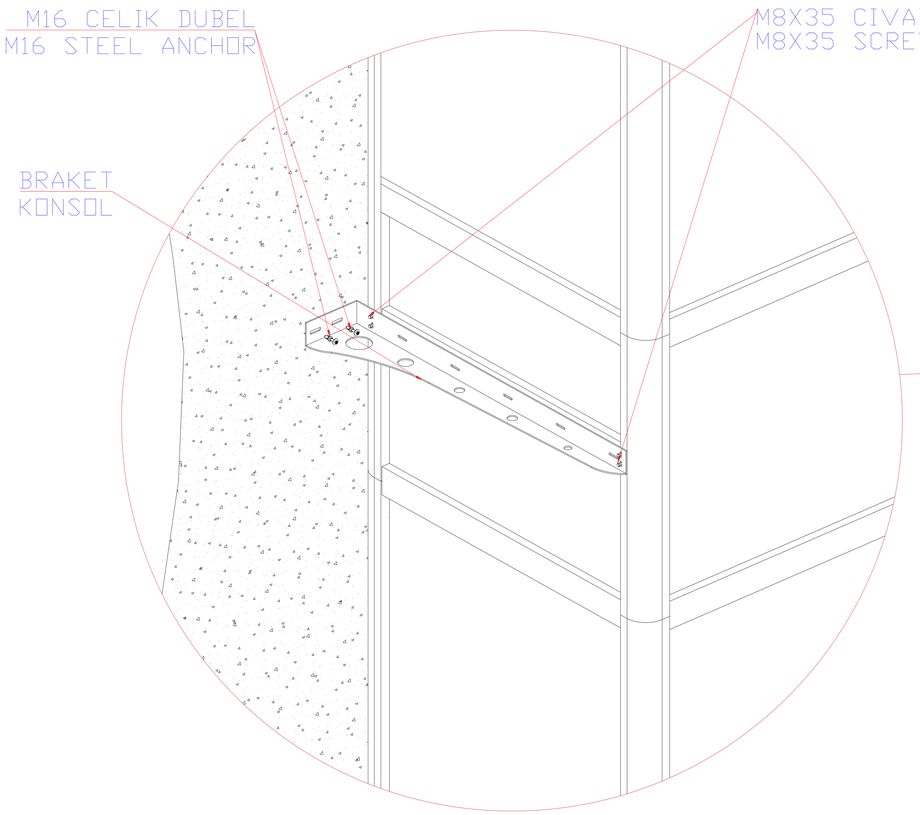

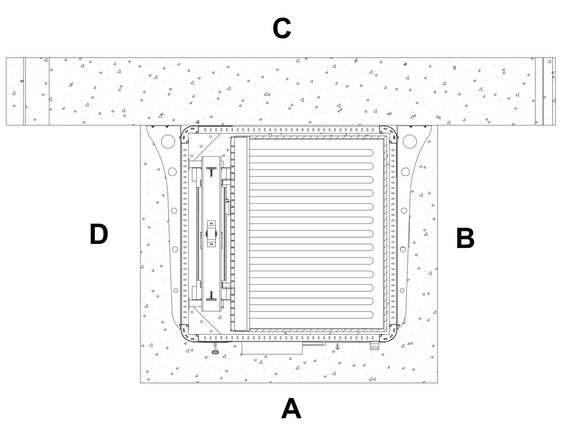

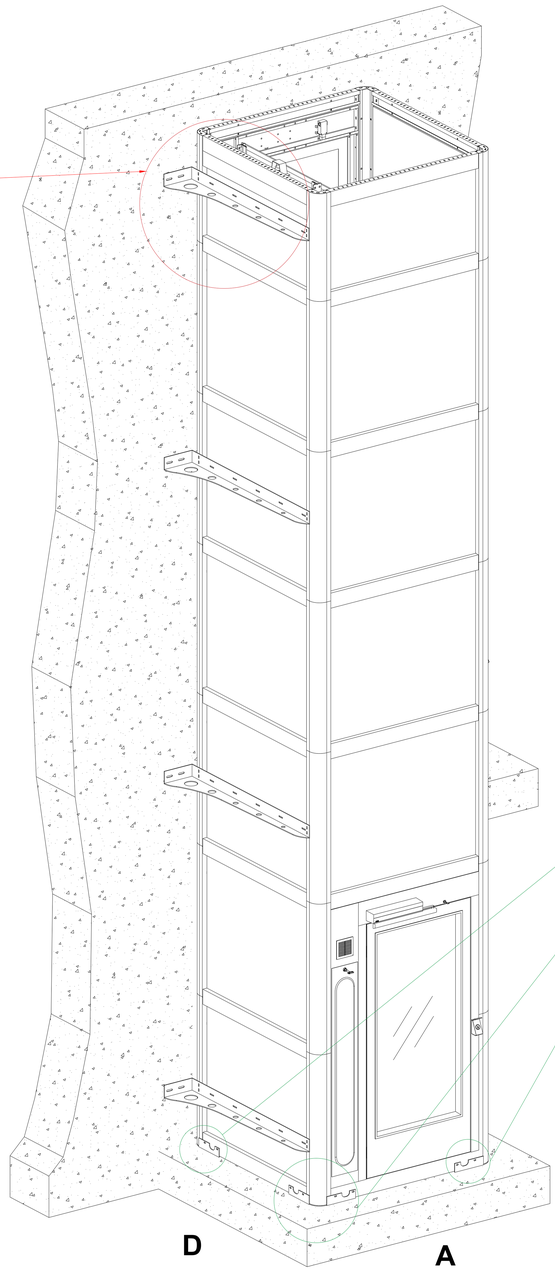

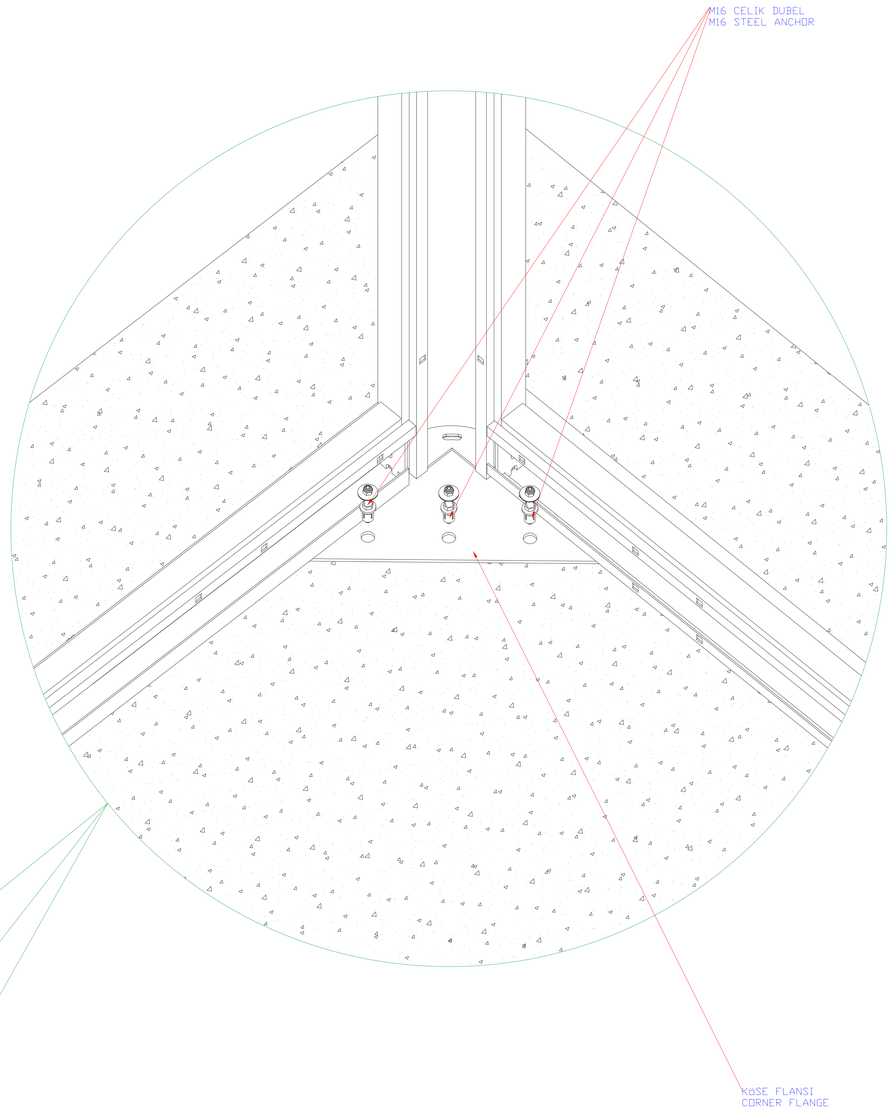

SISTEM CELIK KONSTRUKSIYONU
TABANDA BULUNAN 4 ADET KOSE FLANSI
ve RESIMDE GOSTERILEN DUVAR KONSOLU
ILE TERAZILI BIR SEKILDE BETON ZEMIN ve
BINA KOLON/KIRISLERE M16 CELIK DUBEL
ILE TUTTURULMALIDIR.

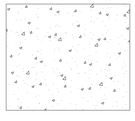

BETON

CONCRETE

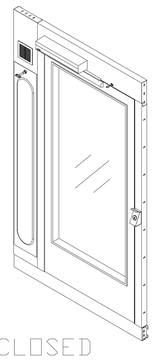

CLOSED

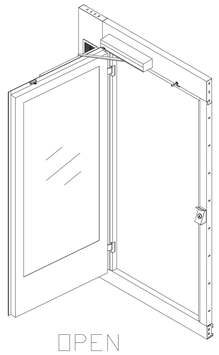

OPEN

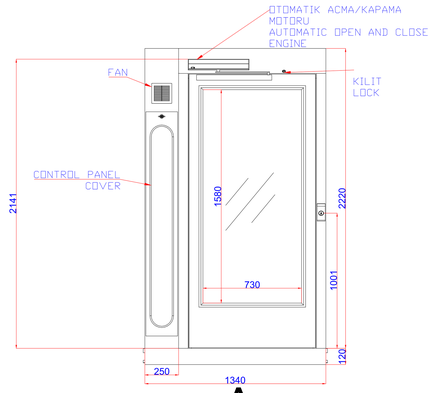

A

CLOSED

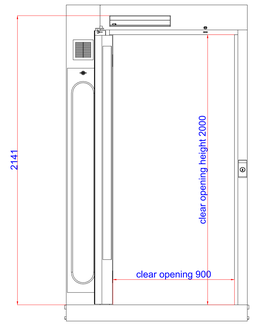

A

OPEN

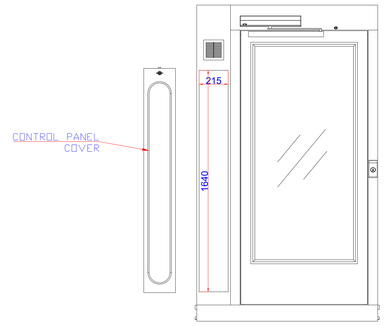

A

D

CLOSED

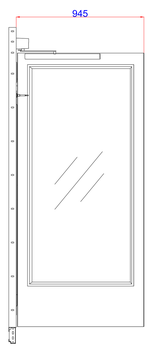

D

OPEN

C

D B

A

CLOSED

C

D B

A

945

95°

207

OPEN

C

D B

250 95 900 95

A

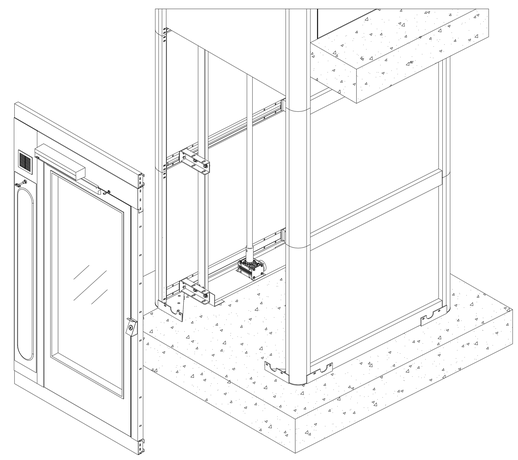

HYD-VK 1600 DOOR DRAWING					
REV.	ACIKLAMA / DESCRIPTION	TARIH DATE	ÇIZIM DRAWN	KONTROL CHECKED	APPROVATO APPROVED
–	HYD-VK DOOR	01-01-2020	DVS-1/REV.00	–	–

DEVAS

PROJEDE BELIRTILMIS OLAN TUM BILGI VE CIZIMLER UZERINDEKI HAKLAR HYDROLIFT MARKASI ILE DEVAS ASANSORE AIT OLUP IZINSIZ KOPYALANAMAZ VE YAZILI IZIN OLMADAN UZERINDE HAK IDDIA EDILEMEZ.

ÇIZIM\DRAWN:	M.DEVEDASI
KONTROL\CHECKED:	–
APPROV.\APPRED:	–
TARIH\DATE:	–
REFERANS\PROJECT:	

OLCU\DIMENSIONmm

METERYAL\MATERIAL:

CAPACITY : (Kg)

OPTIONS:
AUTOMATIC or MANUEL

BÜYÜKLÜK SIZE: —

SAYFA SHEET 1 DI OF 1

SCALA SCALE 1:–

ÇIZIM N.\DRAWING N° :

REV.

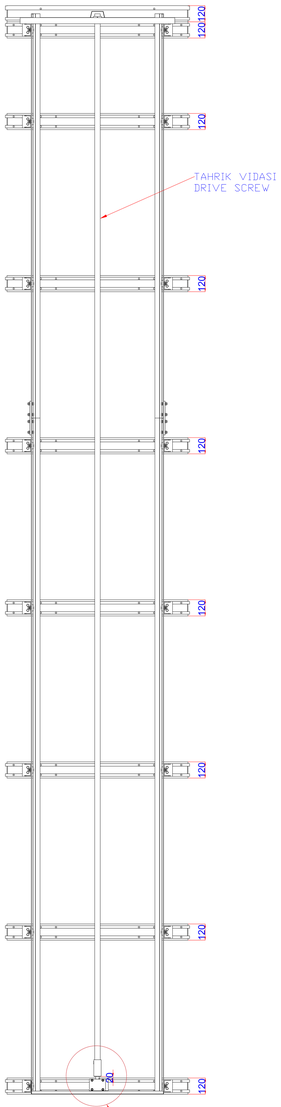

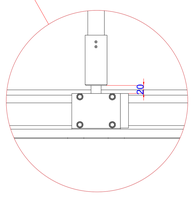

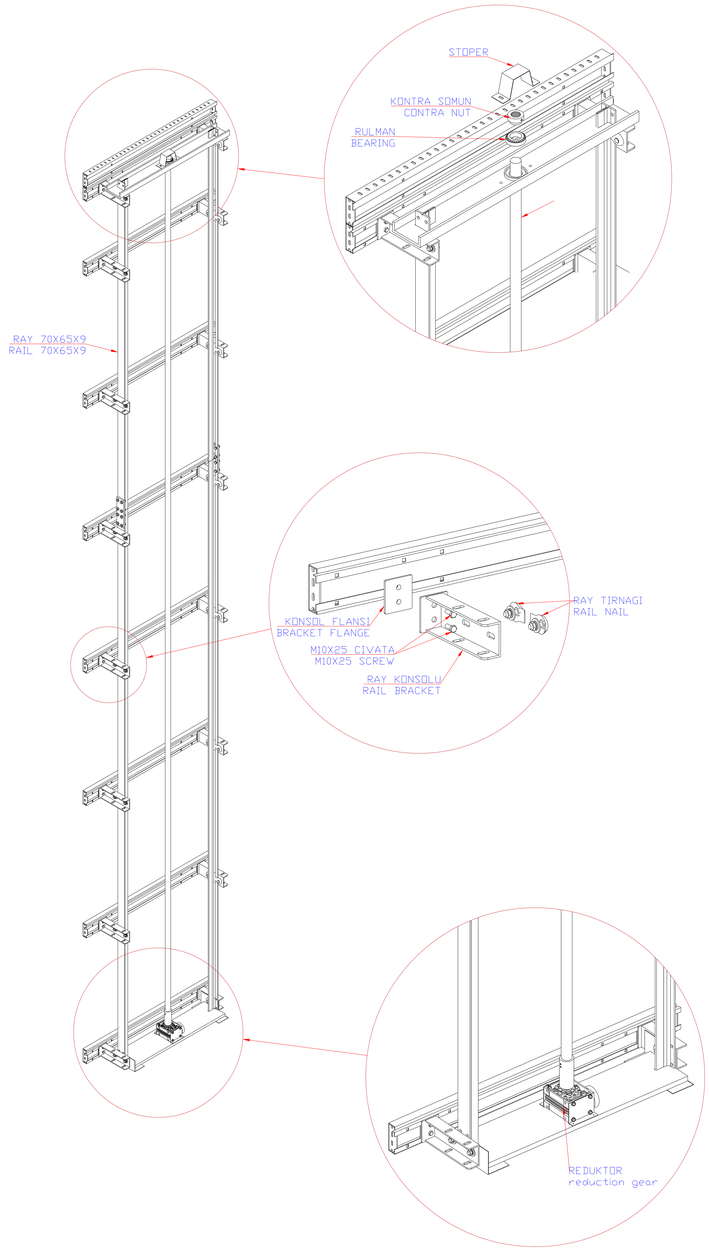

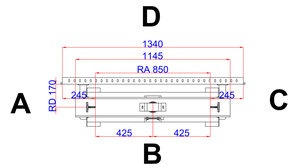

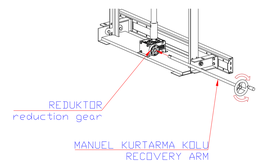

HYD-VK 1600 SHAFT DRAWING					
REV.	ACIKLAMA / DESCRIPTION	TARIH DATE	ÇIZIM DRAWN	KONTROL CHECKED	APPROVATO APPROVED
-	HYD-VK SHAFT	01-01-2020	DVS-1/REV.00	-	-

DEVAS

PROJEDE BELIRTILMIS OLAN TUM BILGI VE CIZIMLER UZERINDEKI HAKLAR HYDROLIFT MARKASI ILE DEVAS ASANSORE AIT OLUP IZINSIZ KOPYALANAMAZ VE YAZILI IZIN OLMADAN UZERINDE HAK IDDIA EDILEMEZ.

OLCU\DIMENSION mm		ÇIZIM\DRAWN:	M.DEVEDASI
		KONTROL\CHECKED:	-
METERYAL\MATERIAL:	CAPACITY : (Kg)	APPROV.\APPRED:	-
		TARIH\DATE:	-
OPTIONS:		REFERANS\PROJECT:	

B(Ü)YÜKLÜK SIZE: —	SAYFA SHEET 1 DI OF 1	ÇIZIM N.\DRAWING N° :	REV.
	SCALA SCALE 1:-		

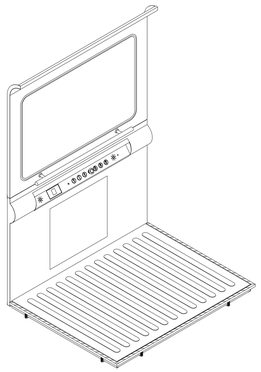

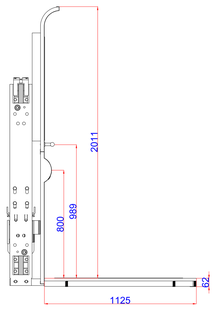

A

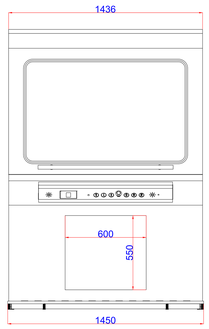

B

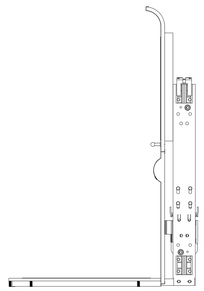

C

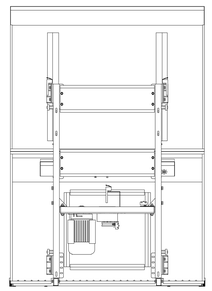

D

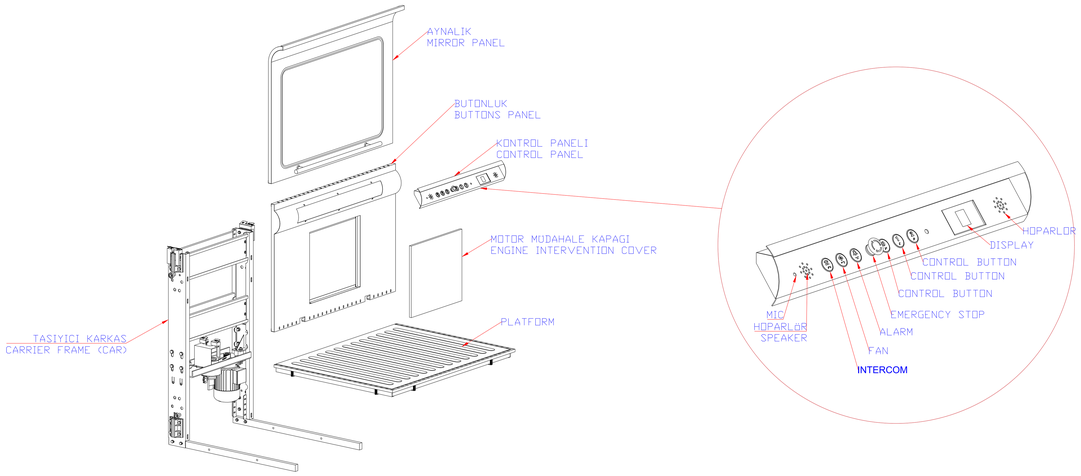

C

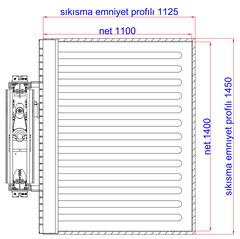

D B

A

HYD-VK 1600 PLATFORM DRAWING					
REV.	ACIKLAMA / DESCRIPTION	TARIH DATE	ÇIZIM DRAWN	KONTROL CHECKED	APPROVATO APPROVED
–	HYD-VK 1600 PLATFORM	01-01-2020	DVS-1/REV.00	–	–

DEVAS

PROJEDE BELIRTILMIS OLAN TUM BILGI VE CIZIMLER UZERINDEKI HAKLAR HYDROLIFT MARKASI ILE DEVAS ASANSORE AIT OLUP IZINSIZ KOPYALANAMAZ VE YAZILI IZIN OLMADAN UZERINDE HAK IDDIA EDILEMEZ.

ÖLÇÜ\DIMENSION mm		ÇIZIM\DRAWN:	M.DEVEDASI
		KONTROL\CHECKED:	–
METERYAL\MATERIAL:	CAPACITY : (Kg)	APPROV.\APPRED:	–
		TARIH\DATE:	–
OPTIONS:		REFERANS\PROJECT:	

BÜYÜKLÜK SIZE: —	SAYFA SHEET 1 DI OF 1	ÇIZIM N.\DRAWING N° :	REV.
	SCALA SCALE 1:–		

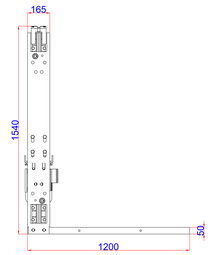

A

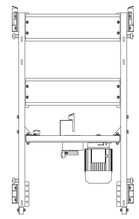

B

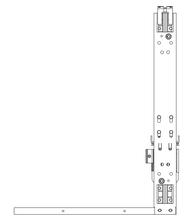

C

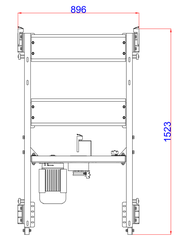

D

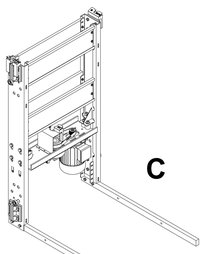

C

A

B

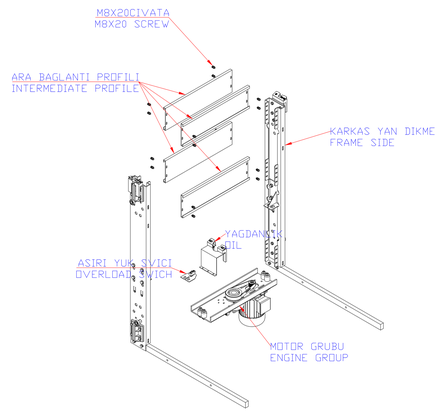

C

D

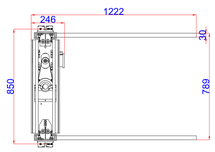

B

A

HYD-VK 1600 FRAME DRAWING					
REV.	ACIKLAMA / DESCRIPTION	TARIH DATE	ÇIZIM DRAWN	KONTROL CHECKED	APPROVATO APPROVED
–	HYD-VK 1600 KARKAS (FRAME)	01-01-2020	DVS-1/REV.00	–	–

DEVAS

PROJEDE BELIRTILMIS OLAN TUM BILGI VE CIZIMLER UZERINDEKI HAKLAR HYDROLIFT MARKASI ILE DEVAS ASANSORE AIT OLUP IZINSIZ KOPYALANAMAZ VE YAZILI IZIN OLMADAN UZERINDE HAK IDDIA EDILEMEZ.

ÇIZIM\DRAWN:	M.DEVEDASI
KONTROL\CHECKED:	–
APPROV.\APPRED:	–
TARIH\DATE:	–
REFERANS\PROJECT:	

DLCU\DIMENSIONmm

METERYAL\MATERIAL:

CAPACITY : (Kg)

OPTIONS:

BÜYÜKLÜK SIZE: —

SAYFA SHEET 1 DI OF 1

SCALA SCALE 1:–

ÇIZIM N\DRAWING N° :

REV.