KAPALI VIDALI PLATFORM / CLOSED PLATFORM SCREW NUT

1600x1600 DIS
1100X1400 IC

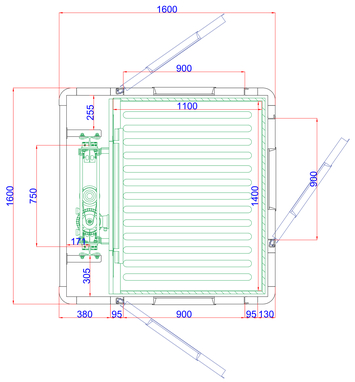

1500x1500 DIS
1000X1300 IC

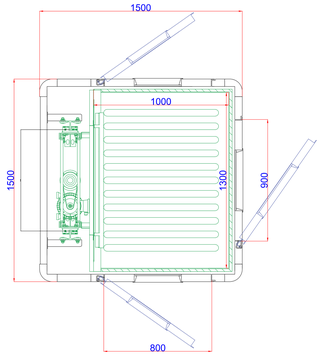

1400x1400 DIS
900X1200 IC

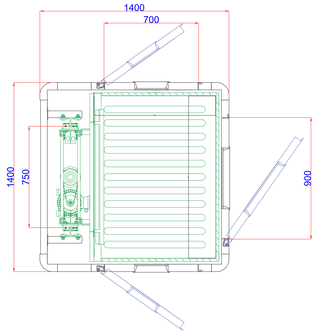

1300x1300 DIS
800X1100 IC

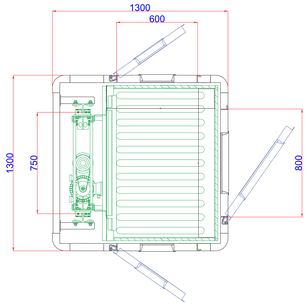

1200x1200 DIS
700X1000 IC

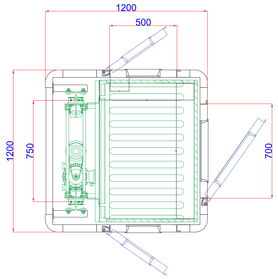

1100x1100 DIS
600X900 IC

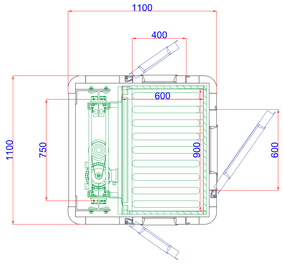

KABİNLİ (HİDROLİK)/ CABIN HYDRAULIC

1600x1600 DIS
1100X1350 IC

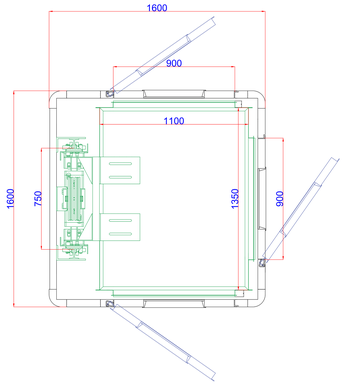

1500x1500 DIS
1000X1250 IC

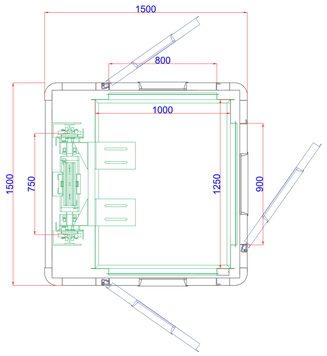

1400x1400 DIS
900X1150 IC

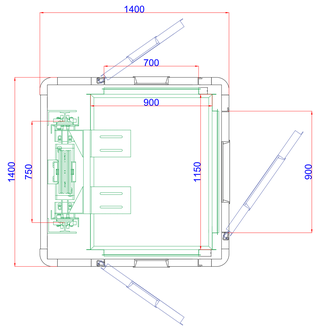

1300x1300 DIS
800X1050 IC

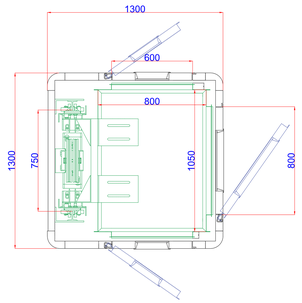

1200x1200 DIS
700X950 IC

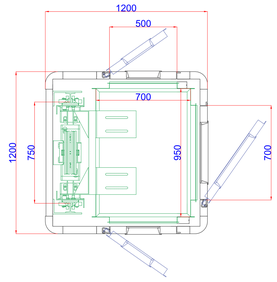

1100x1100 DIS
600X850 IC

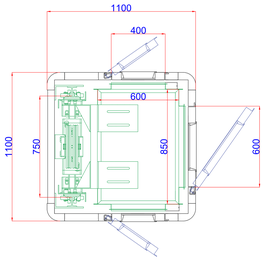

EV ASANSÖRÜ 1200 SHAFT DRAWING					
REV.	ACIKLAMA / DESCRIPTION	TARIH DATE	ÇIZIM DRAWN	KONTROL CHECKED	APPROVATO APPROVED
-	HiDROLiK EV TiPi ASANSöR	01-01-2020		-	-

DEVAS

PROJEDE BELIRTILMIS OLAN TUM BILGI VE CIZIMLER UZERINDEKI HAKLAR HYDROLIFT MARKASI ILE DEVAS ASANSORE AIT OLUP IZINSIZ KOPYALANAMAZ VE YAZILI IZIN OLMADAN UZERINDE HAK IDDIA EDILEMEZ.

OLCU\DIMENSION:mm

METERYAL\MATERIAL:

CAPACITY : 500 (Kg)

OPTIONS:
FREKANS: 220/230 V 1 PHASE SOFT

ÇIZIM\DRAWN: M.DEVEDASI

KONTROL\CHECKED: -

APPROV.\APPRED: -

TARIH\DATE: -

REFERANS\PROJECT:

BÜYÜKLÜK SIZE: —

SAYFA SHEET 1 DI OF 1

SCALA SCALE 1:-

ÇIZIM N.\DRAWING N° :

REV.